MARINE

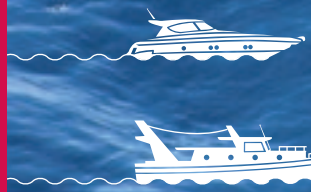

FPT
POWERTRAIN TECHNOLOGIES

LA ESTELA DE LA INNOVACIÓN

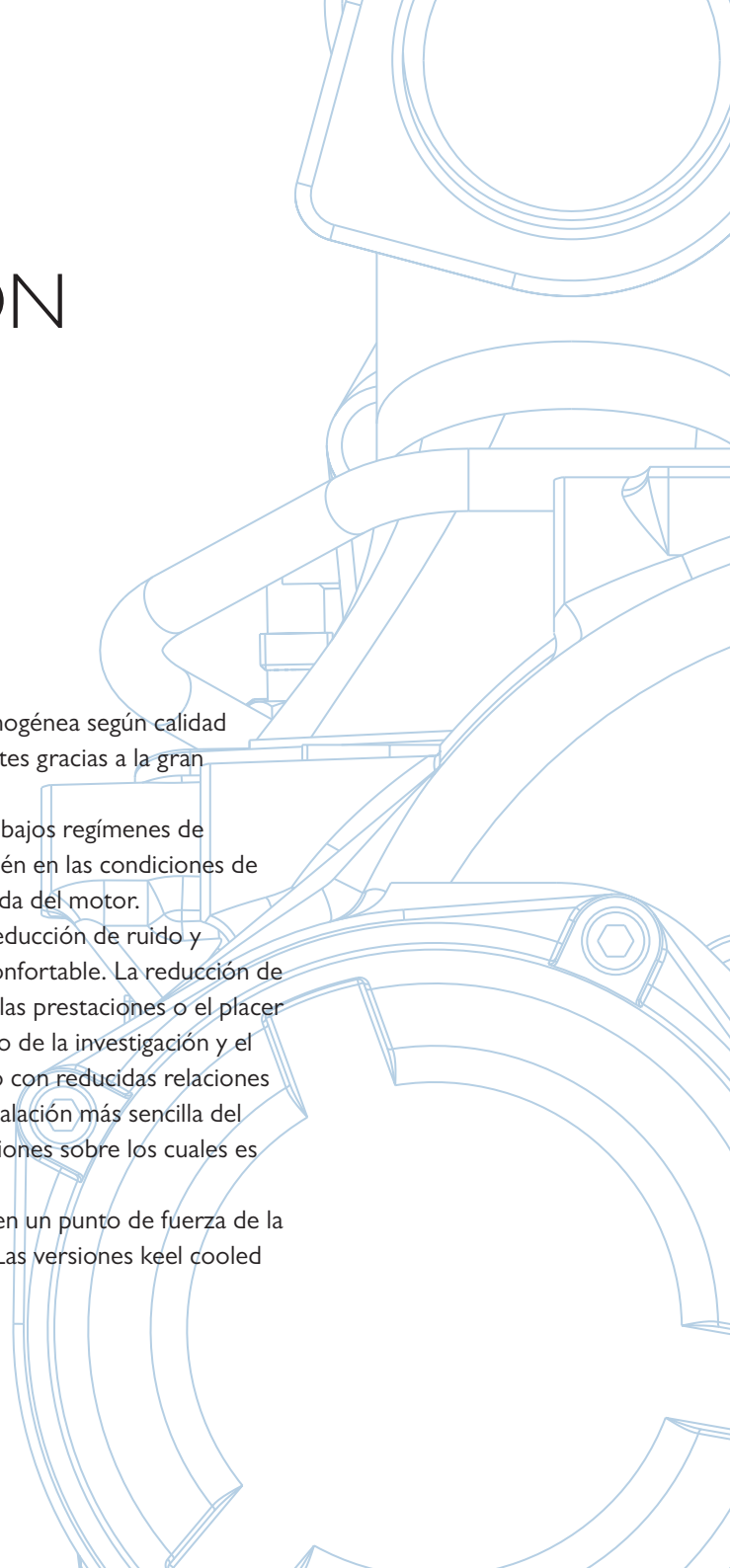

FPT Industrial ofrece una gama de productos completa y homogénea según calidad y características, logrando satisfacer a sus clientes más exigentes gracias a la gran versatilidad de uso de los mismos.

Gracias a la máxima potencia específica y al elevado par a bajos regímenes de rotación, las embarcaciones resultan aún más eficientes también en las condiciones de navegación más difíciles, sin que ello afecte al largo ciclo de vida del motor.

A las prestaciones competitivas se acompaña la drástica reducción de ruido y vibraciones, para una navegación briosa y al mismo tiempo confortable. La reducción de humos y emisiones sonoras está garantizada, sin influir sobre las prestaciones o el placer de la navegación. La experiencia de FPT Industrial en el campo de la investigación y el desarrollo ha permitido crear un proyecto compacto y liviano con reducidas relaciones de volumen/potencia y peso/potencia, que permiten una instalación más sencilla del motor y un mejor rendimiento de los cascos de las embarcaciones sobre los cuales es montado.

La alta calidad de los componentes convierte la fiabilidad en un punto de fuerza de la gama para una navegación en completa libertad y seguridad. Las versiones keel cooled permiten navegar también en aguas poco profundas.

FPT Industrial ofrece tecnología de vanguardia y ventajas excepcionales

PRESTACIONES	Elevada potencia específica y continuativa Elevado par a bajos regímenes de rotación Ligereza (relaciones peso/potencia reducidas)
FLEXIBILIDAD	Configuración compacta (relaciones volumen/potencia reducidas) Disponibilidad de una gama completa de accesorios Amplia gama de certificaciones relativas a emisiones y propulsión Disponibilidad de versiones keel cooling
BAJO IMPACTO MEDIOAMBIENTAL	Drástica reducción de los gases de escape Reducción de los niveles sonoros y de las vibraciones
COSTES OPERATIVOS REDUCIDOS	Menor consumo de combustible Intervalos de mantenimiento más largos Intervalos de revisión más largos

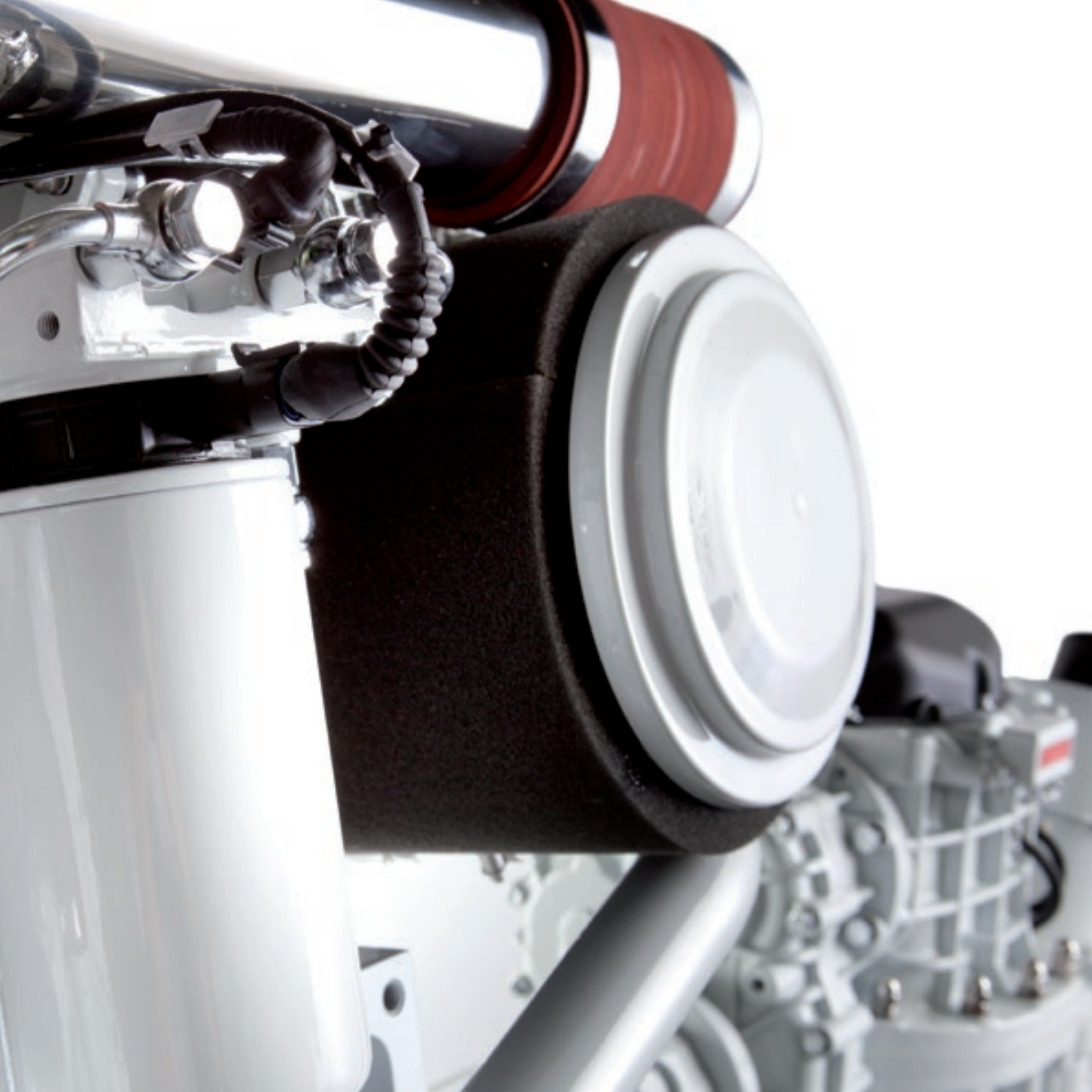

APLICACIÓN	MODELO	CILINDROS DISPOSICIÓN ASPIRACIÓN	CILINDRADA LITROS
○	S30 230	4L / TCA	3
○	S30 230SD	4L / TCA	3
○ ●	N40 250	4L / TCA	3,9
○ ●	N45 100 [2]	4L / NA	4,5
○ ●	N60 370	6L / TCA	5,9
○ ●	N60 400	6L / TCA	5,9
○	N60 480	6L / TCA	5,9
○ ●	N67 150	6L / NA	6,7
○ ●	N67 220	6L / TC	6,7
○ ●	N67 280	6L / TCA	6,7
○ ●	N67 450	6L / TCA	6,7
○ ●	N67 570	6L / TCA	6,7
●	C90 380	6L / TCA	8,7
○ ●	C90 620	6L / TCA	8,7
○	C90 650	6L / TCA	8,7
●	C13 330	6L / TC	12,9
●	C13 500	6L / TCA	12,9
○ ●	C13 825	6L / TCA	12,9

LEYENDA

APLICACIÓN
○ Pleasure
● Professional

DISPOSICIÓN
L Configuración en línea

ALIMENTACIÓN
NA Aspirado
TC Turbocomprimido
TCA Turbocomprimido con pos-refrigeración aire-aire

S1 Servicio deportivo
A1 Embarcaciones de altas prestaciones
Uso de la potencia máxima limitado al 10% del tiempo
Velocidad de crucero a régimen motor <90% del régimen de calibración
Límite de empleo: 300 horas/año
A2 Embarcaciones de recreo/comerciales
Uso de la potencia máxima limitado al 10% del tiempo
Velocidad de crucero a régimen motor <90% del régimen de calibración
Límite de empleo: 1000 horas/año
B Servicio liviano
Uso de la potencia máxima limitado al 10% del tiempo
Velocidad de crucero a régimen motor <90% del régimen de calibración
Límite de empleo: 1500 horas/año
C Servicio intermedio
Uso de la potencia máxima <25% del periodo de uso
Velocidad de crucero a régimen motor <90% del régimen de calibración
Límite de empleo: 3000 horas/año
D Servicio continuo
Uso de la potencia máxima hasta el 100% del periodo de uso por un número ilimitado de horas al año

(1) Potencia nominal neta en el volante según ISO 3046-1 que se puede alcanzar después de ~ 50 horas de operación. Prestaciones del motor dentro de ± 5%

POTENCIA[1] – KW (CV) @ RPM					
S1	A1	A2	B	C	D
–	169 (230) @ 4000	–	129 (175,5) @ 3500	85 (115,6) @ 3500	–
–	169 (230) @ 4000	–	–	–	–
–	184 (250) @ 2800	–	147 (200) @ 2800	125 (170) @ 2800	–
–	74 (100) @ 2800	–	66,5 (90) @ 2800	63 (85) @ 2800	63 (85) @ 2800
–	272 (370) @ 2800	–	243 (330) @ 2800	199 (270) @ 2800	–
–	294 (400) @ 3000	272 (370) @ 3000	243 (330) @ 3000	199 (270) @ 3000	–
353 (480) @ 3000	–	–	–	–	–
–	110 (150) @ 2800	–	99,5 (135) @ 2800	92 (125) @ 2800	92 (125) @ 2800
–	162 (220) @ 2800	–	–	132 (180) @ 2800	110 (150) @ 2800
–	206 (280) @ 2800	–	191 (260) @ 2800	169 (230) @ 2800	132 (180) @ 2500
–	331 (450) @ 3000	309 (420) @ 3000	272 (370) @ 3000	258 (350) @ 3000	–
–	419 (570) @ 3000	368 (500) @ 3000	331 (450) @ 3000	–	–
–	–	–	–	301 (410) @ 2000	280 (380) @ 2000
–	456 (620) @ 2530	405 (550) @ 2530	368 (500) @ 2530	331 (450) @ 2530	–
–	478 (650) @ 2530	–	–	–	–
–	–	–	–	–	243 (330) @ 1800
–	–	–	–	382 (520) @ 2000	368 (500) @ 2000
–	607 (825) @ 2400	522 (750) @ 2400	478 (650) @ 2400	442 (600) @ 2400	–

RED FPT (FB Design) gana la U.I.M. Marathon World Cup y el Harmsworth Trophy (agosto de 2010).
RED FPT está equipada con una motorización de 4 FPT Industrial N67 Evolution de 600 CV.

Bodega

LA SERIE F1

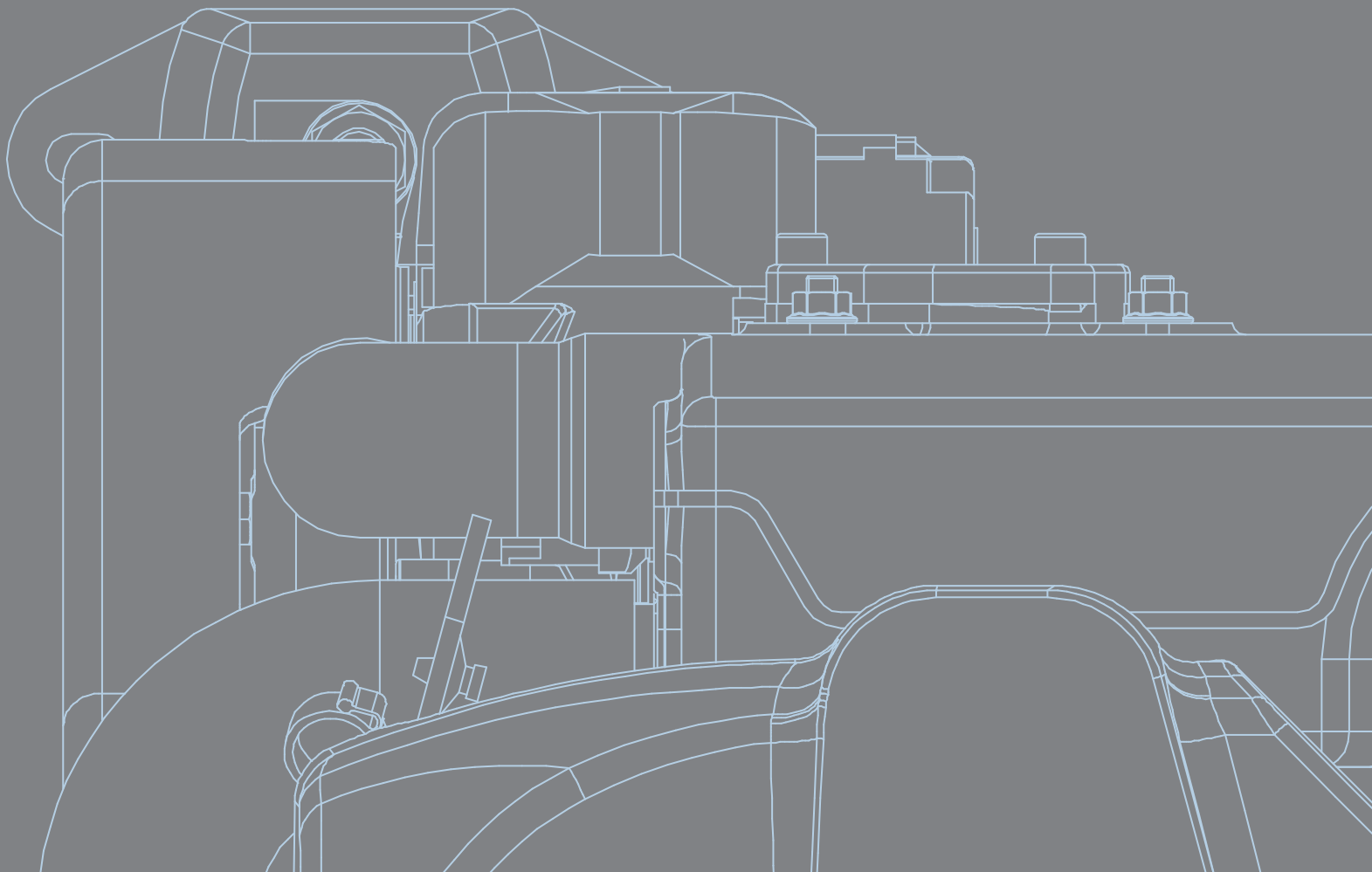

La Serie F1

Esta Serie se caracteriza por la presencia de Common Rail y sistemas electrónicos, ofreciendo así importantes ventajas, como elevada potencia específica, par a bajas rpm (para mejores planeos de las embarcaciones), bajo consumo de combustible y reducción de los gases de escape.
La disponibilidad de opciones específicas para los propulsores de popa permite la aplicación de este motor a cualquier tipo de embarcación liviana planante o semi-planante de recreo y para servicios comerciales ligeros hasta de 7-8 metros.

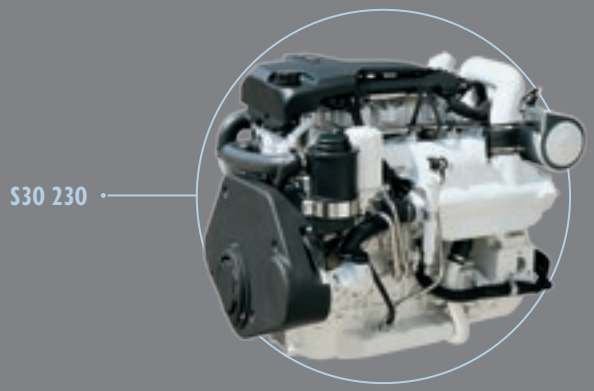

APLICACIÓN	MODELO	CILINDROS DISPOSICIÓN ASPIRACIÓN	CILINDRADA LITROS	POTENCIA[1] – KW (CV) @ RPM				
				S1	A1	A2	B	C
○	S30 230	4L / TCA	3	–	169 (230) @ 4000	–	129 (175,5) @ 3500	85 (115,6) @ 3500

LEYENDA

APLICACIÓN
○ Pleasure
● Professional

DISPOSICIÓN
L Configuración en línea

ALIMENTACIÓN
TCA Turbocomprimido con pos-refrigeración aire-aire

S1 Servicio deportivo
A1 Embarcaciones de altas prestaciones
Uso de la potencia máxima limitado al 10% del tiempo
Velocidad de crucero a régimen motor <90% del régimen de calibración
Límite de empleo: 300 horas/año
A2 Embarcaciones de recreo/comerciales
Uso de la potencia máxima limitado al 10% del tiempo
Velocidad de crucero a régimen motor <90% del régimen de calibración
Límite de empleo: 1000 horas/año

B Servicio liviano
Uso de la potencia máxima limitado al 10% del tiempo
Velocidad de crucero a régimen motor <90% del régimen de calibración
Límite de empleo: 1500 horas/año
C Servicio intermedio
Uso de la potencia máxima <25% del periodo de uso
Velocidad de crucero a régimen motor <90% del régimen de calibración
Límite de empleo: 3000 horas/año

(1) Potencia nominal neta en el volante según ISO 3046-1 que se puede alcanzar después de ~ 50 horas de operación. Prestaciones del motor dentro de ± 5%

Características

Características específicas	Moderno sistema de inyección Common Rail de segunda generación (E.C.R.), erogación precisa del combustible para obtener altos rendimientos en términos de par y potencia con el mínimo consumo de combustible y de emisión de gases de escape.
Innovación tecnológica	Características obtenidas gracias a tecnologías y procesos de producción innovadores, como Common Rail electrónico, cuatro válvulas/cilindro, motor con bloque inferior, bielas obtenidas con procedimiento de fractura (fracture split).
Soluciones tecnológicas para el mantenimiento	Para reducir las operaciones de mantenimiento y mejorar la duración y fiabilidad del motor, los motores de la Serie F1 adoptan una regulación hidráulica del juego de válvulas para el doble árbol de levas en culata, accionado por una cadena, y pistones refrigerados por aceite con J-jet.
Soluciones para reducir los costes operativos	Diseño del motor funcional y soluciones para alargar los intervalos de sustitución del aceite y de los filtros (hasta 600 horas).
Marinización	Disposición funcional del motor, diseño y ajustes específicos enfocados para los servicios marítimos. Optimización de los sistemas de refrigeración y de la sobrealimentación.
Integración de los componentes	Mejora de las soluciones técnicas como el intercambiador de aceite integrado, bomba de aceite y bomba de agua integradas, sistema blow-by.
Lista de las dotaciones opcionales	Amplia gama de accesorios, incluidos sistemas de monitorización y control CAN-bus, propulsores de popa, certificaciones de propulsión y emisión.
Asistencia y mantenimiento	Mantenimiento del motor más sencillo gracias a un equipo de diagnóstico a la vanguardia y a una red de asistencia técnica presente en todo el mundo.

Ventajas

- ✓ ELEVADAS PRESTACIONES DE PAR Y POTENCIA REDUCIDO CONSUMO DE COMBUSTIBLE Y EMISIONES DE GASES DE ESCAPE MÍNIMAS
- ✓ MOTOR EFICIENTE Y ROBUSTO REDUCCIÓN DE LAS VIBRACIONES Y DEL RUIDO
- ✓ REDUCCIÓN DEL MANTENIMIENTO, MAYOR DURACIÓN Y FIABILIDAD DEL MOTOR
- ✓ REDUCCIÓN DE LOS COSTES OPERATIVOS Y DE MANTENIMIENTO
- ✓ DISPOSICIÓN Y AJUSTES MARÍTIMOS SEGURIDAD Y PROTECCIÓN A BORDO
- ✓ PREVENCIÓN DE LAS FUGAS
- ✓ ORIENTACIÓN AL CLIENTE
- ✓ ASISTENCIA RÁPIDA Y PUNTUAL PARA EL MANTENIMIENTO

LA SERIE NEF

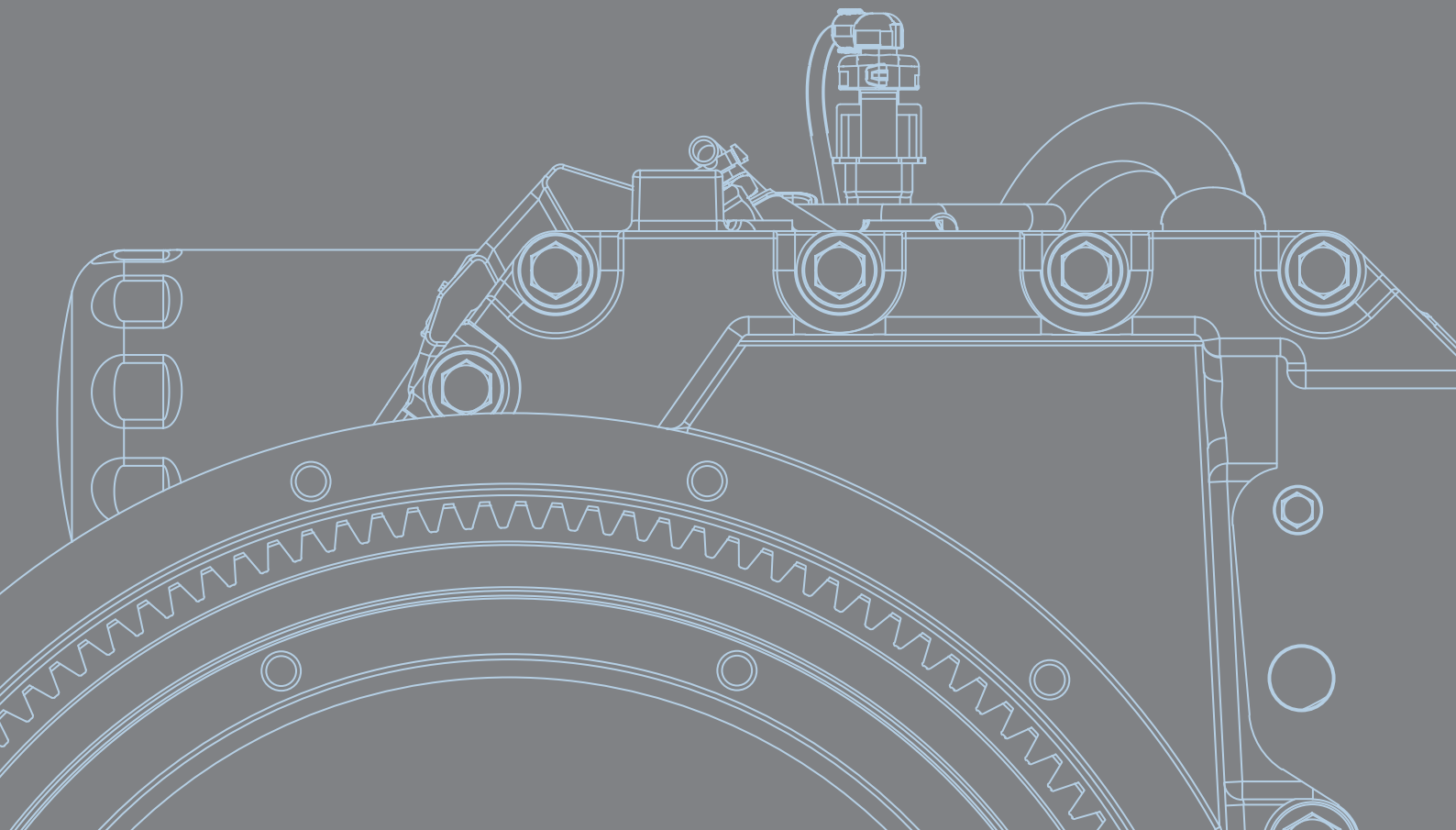

La Serie NEF

N67 150

N45 100

N60 400

Caracterizada por excelentes estándares de calidad productiva, la **Serie NEF** es la más amplia entre las familias de motores FPT Industrial para servicios de recreo y comerciales.

Los motores de la gama de recreo se pueden considerar a la vanguardia en la tecnología Diésel (sistemas Common Rail y electrónico, 4 válvulas/cilindro), garantizando así elevadas prestaciones, ligereza, diseño compacto, bajo impacto medioambiental (reducción de humo, emisiones sonoras y vibraciones) para embarcaciones con cabina y yates hasta de 12 metros.

La gama profesional, completa de versiones keel cooling, se caracteriza por modernos y avanzados sistemas mecánicos para la inyección de combustible con potencia y par continuativos elevados, fiabilidad, reducción del consumo de combustible y de los costes de mantenimiento.

N40 250

N60 370

N67 220

N67 280

N60 370SD

N67 450

N60 480

N67 570

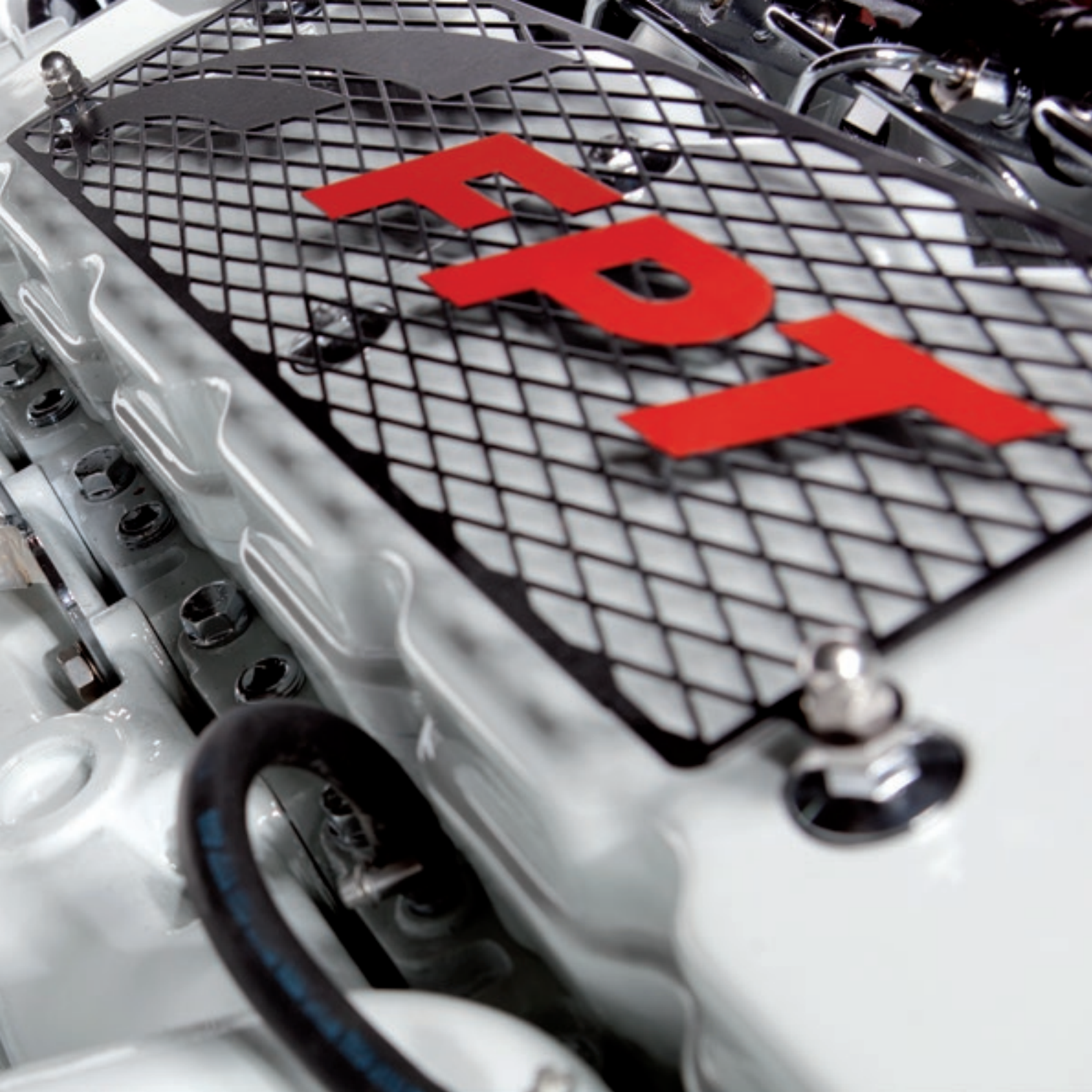
FPT

APLICACIÓN	MODELO	CILINDROS DISPOSICIÓN ASPIRACIÓN	CILINDRADA LITROS	POTENCIA[1] – KW (CV) @ RPM					
				S1	A1	A2	B	C	D
○ ●	N40 250	4L / TCA	3,9	–	184 (250) @ 2800	–	147 (200) @ 2800	125 (170) @ 2800	–
○ ●	N45 100	4L / NA	4,5	–	74 (100) @ 2800	–	66,5 (90) @ 2800	63 (85) @ 2800	63 (85) @ 2800
○ ●	N60 370	6L / TCA	5,9	–	272 (370) @ 2800	–	243 (330) @ 2800	199 (270) @ 2800	–
○ ●	N60 400	6L / TCA	5,9	–	294 (400) @ 3000	272 (370) @ 3000	243 (330) @ 3000	199 (270) @ 3000	–
○	N60 480	6L / TCA	5,9	353 (480) @ 3000	–	–	–	–	–
○ ●	N67 150	6L / NA	6,7	–	110 (150) @ 2800	–	99,5 (135) @ 2800	92 (125) @ 2800	92 (125) @ 2800
○ ●	N67 220	6L / TC	6,7	–	162 (220) @ 2800	–	–	132 (180) @ 2800	110 (150) @ 2800
○ ●	N67 280	6L / TCA	6,7	–	206 (280) @ 2800	–	191 (260) @ 2800	169 (230) @ 2800	132 (180) @ 2500
○ ●	N67 450	6L / TCA	6,7	–	331 (450) @ 3000	309 (420) @ 3000	272 (370) @ 3000	258 (350) @ 3000	–
○ ●	N67 570	6L / TCA	6,7	–	419 (570) @ 3000	368 (500) @ 3000	331 (450) @ 3000	–	–

LEYENDA

APLICACIÓN
○ Pleasure
● Professional

DISPOSICIÓN
L Configuración en línea

ALIMENTACIÓN
NA Aspirado
TC Turbocomprimido
TCA Turbocomprimido con pos-refrigeración aire-aire

S1 Servicio deportivo
A1 Embarcaciones de altas prestaciones
Uso de la potencia máxima limitado al 10% del tiempo
Velocidad de crucero a régimen motor <90% del régimen de calibración
Límite de empleo: 300 horas/año
A2 Embarcaciones de recreo/comerciales
Uso de la potencia máxima limitado al 10% del tiempo
Velocidad de crucero a régimen motor <90% del régimen de calibración
Límite de empleo: 1000 horas/año

B Servicio liviano
Uso de la potencia máxima limitado al 10% del tiempo
Velocidad de crucero a régimen motor <90% del régimen de calibración
Límite de empleo: 1500 horas/año
C Servicio intermedio
Uso de la potencia máxima <25% del periodo de uso
Velocidad de crucero a régimen motor <90% del régimen de calibración
Límite de empleo: 3000 horas/año
D Servicio continuo
Uso de la potencia máxima hasta el 100% del periodo de uso por un número ilimitado de horas al año

(1) Potencia nominal neta en el volante según ISO 3046-1 que se puede alcanzar después de ~ 50 horas de operación. Prestaciones del motor dentro de ± 5%

Versiones mecánicas – Características

Sistema de inyección	El sistema de inyección mecánico de la Serie NEF se caracteriza por componentes avanzados que garantizan par y potencia elevadas, fiabilidad, reducción del consumo de combustible y de las emisiones de gases de escape y costes de mantenimiento mínimos.
Innovación tecnológica	Características obtenidas gracias a tecnologías y procesos de producción innovadores, como un moderno sistema de inyección, motor con bloque inferior, bielas obtenidas con procedimiento de fractura (fracture split), sistema de distribución trasero.
Soluciones tecnológicas para el mantenimiento	Para reducir las operaciones de mantenimiento y mejorar la duración y fiabilidad del motor, los productos de la Serie mecánica NEF adoptan camisas de los cilindros con acabado plateau y pistones refrigerados por aceite con J-jet.
Soluciones para reducir los costes operativos	Diseño del motor funcional y soluciones para alargar los intervalos de sustitución del aceite y de los filtros (hasta 600 horas).
Marinización	Disposición funcional del motor, diseño y ajustes específicos enfocados para los servicios marítimos. Optimización de los sistemas de refrigeración y de la sobrealimentación.
Integración de los componentes	Mejora de las soluciones técnicas como el intercambiador de aceite integrado, bomba de aceite y bomba de agua integradas, sistema blow-by.
Lista de las dotaciones opcionales	Amplia gama de accesorios, incluyendo la versión keel cooling, sistemas de monitorización, certificaciones internacionales sobre las emisiones como IMO MARPOL, 2004/26/EC, CCNR, EPA Recreational & Commercial y sobre la propulsión como la homologación RINA.
Asistencia y mantenimiento	Red de asistencia técnica presente en todo el mundo.

Ventajas

- ✓ ELEVADAS PRESTACIONES DE PAR Y POTENCIA REDUCIDO CONSUMO DE COMBUSTIBLE Y EMISIONES DE GASES DE ESCAPE MÍNIMAS
- ✓ MOTOR EFICIENTE Y ROBUSTO REDUCCIÓN DE LAS VIBRACIONES Y DEL RUIDO
- ✓ REDUCCIÓN DEL MANTENIMIENTO, MAYOR DURACIÓN Y FIABILIDAD DEL MOTOR
- ✓ REDUCCIÓN DE LOS COSTES OPERATIVOS Y DE MANTENIMIENTO
- ✓ DISPOSICIÓN Y AJUSTES MARÍTIMOS SEGURIDAD Y PROTECCIÓN A BORDO
- ✓ PREVENCIÓN DE LAS FUGAS
- ✓ ORIENTACIÓN AL CLIENTE
- ✓ ASISTENCIA RÁPIDA Y PUNTUAL PARA EL MANTENIMIENTO

Versiones electrónicas – Características

Características específicas	La **Serie electrónica NEF** presenta tecnologías de vanguardia (Common Rail, sistemas electrónicos, 4 válvulas/cilindro), garantizando elevadas prestaciones, ligereza, tamaño compacto, diseño, bajo impacto medioambiental (reducción de humo, emisiones sonoras y vibraciones) para embarcaciones con cabina y yates hasta de 12 metros.
Innovación tecnológica	Características obtenidas gracias a tecnologías y procesos de producción innovadores, como Common Rail electrónico, motor con bloque inferior, bielas obtenidas con procedimiento de fractura (fracture split), sistema de distribución trasero.
Soluciones tecnológicas para el mantenimiento	Para reducir las operaciones de mantenimiento y mejorar la duración y fiabilidad del motor, los productos de la **Serie electrónica NEF** adoptan camisas de los cilindros con acabado plateau y pistones refrigerados por aceite con J-jet.
Soluciones para reducir los costes operativos	Diseño del motor funcional y soluciones para alargar los intervalos de sustitución del aceite y de los filtros (hasta 600 horas).
Marinización	Disposición funcional del motor, diseño y ajustes específicos enfocados para los servicios marítimos. Optimización de los sistemas de refrigeración y de la sobrealimentación.
Integración de los componentes	Mejora de las soluciones técnicas como el intercambiador de aceite integrado, bomba de aceite y bomba de agua integradas, sistema blow-by.
Lista de las dotaciones opcionales	Amplia gama de accesorios, incluyendo mando remoto electrónico, sistemas de monitorización, certificaciones internacionales sobre las emisiones como IMO MARPOL, 2003/44/CE, 2004/26/CE,EPA Recreational & Commercial y sobre la propulsión como la homologación RINA.
Asistencia y mantenimiento	Mantenimiento del motor más sencillo gracias a un equipo de diagnóstico a la vanguardia y a una red de asistencia técnica presente en todo el mundo.

Ventajas

- ✓ ELEVADAS PRESTACIONES DE PAR Y POTENCIA REDUCIDO CONSUMO DE COMBUSTIBLE Y EMISIONES DE GASES DE ESCAPE MÍNIMAS
- ✓ MOTOR EFICIENTE Y ROBUSTO REDUCCIÓN DE LAS VIBRACIONES Y DEL RUIDO
- ✓ REDUCCIÓN DEL MANTENIMIENTO, MAYOR DURACIÓN Y FIABILIDAD DEL MOTOR
- ✓ REDUCCIÓN DE LOS COSTES OPERATIVOS Y DE MANTENIMIENTO
- ✓ DISPOSICIÓN Y AJUSTES MARÍTIMOS SEGURIDAD Y PROTECCIÓN A BORDO
- ✓ PREVENCIÓN DE LAS FUGAS
- ✓ ORIENTACIÓN AL CLIENTE
- ✓ ASISTENCIA RÁPIDA Y PUNTUAL PARA EL MANTENIMIENTO

LA SERIE CURSOR

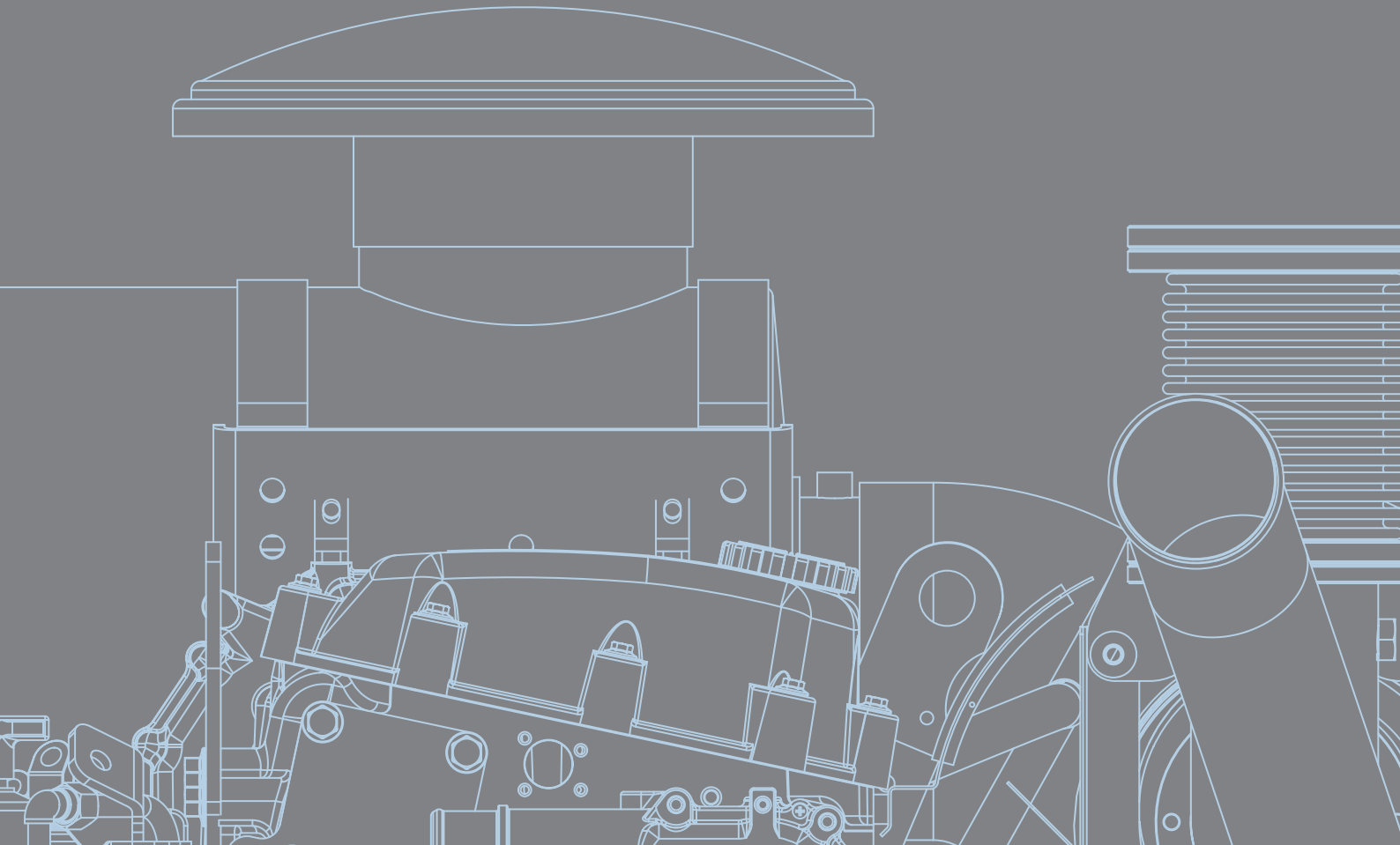

La Serie Cursor

La **Serie Cursor** presenta tecnologías a la vanguardia, que ofrecen a los clientes notables ventajas, entre las cuales elevada presión de la inyección y precisión de la distribución en cualquier condición de operación, elevadas prestaciones, reducción de consumos y emisiones. Los profesionales del mar adoptan la **Serie Cursor** por su tecnología, los bajos costes operativos, el ahorro de combustible y la sencillez de mantenimiento.

La Serie Cursor para aplicaciones de recreo es indicada para yates y embarcaciones de pesca deportiva hasta de 16-18 metros (según la cilindrada de la embarcación) y garantiza comprobadas prestaciones, fiabilidad y simplificación de la instalación.

APLICACIÓN	MODELO	CILINDROS DISPOSICIÓN ASPIRACIÓN	CILINDRADA LITROS	POTENCIA[1] – KW (CV) @ RPM					
				S1	A1	A2	B	C	D
●	C90 380	6L / TCA	8,7	–	–	–	–	301 (410) @ 2000	280 (380) @ 2000
○ ●	C90 620	6L / TCA	8,7	–	456 (620) @ 2530	405 (550) @ 2530	368 (500) @ 2530	331 (450) @ 2530	–
○	C90 650	6L / TCA	8,7	–	478 (650) @ 2530	–	–	–	–
●	C13 330	6L / TC	12,9	–	–	–	–	–	243 (330) @ 1800
●	C13 500	6L / TCA	12,9	–	–	–	–	382 (520) @ 2000	368 (500) @ 2000
○ ●	C13 825	6L / TCA	12,9	–	607 (825) @ 2400	522 (750) @ 2400	478 (650) @ 2400	442 (600) @ 2400	–

LEYENDA

APLICACIÓN
○ Pleasure
● Professional

DISPOSICIÓN
L Configuración en línea

ALIMENTACIÓN
TCA Turbocomprimido con pos-refrigeración aire-aire
TC Turbocomprimido

S1 Servicio deportivo
A1 Embarcaciones de altas prestaciones
Uso de la potencia máxima limitado al 10% del tiempo
Velocidad de crucero a régimen motor <90% del régimen de calibración
Límite de empleo: 300 horas/año
A2 Embarcaciones de recreo/comerciales
Uso de la potencia máxima limitado al 10% del tiempo
Velocidad de crucero a régimen motor <90% del régimen de calibración
Límite de empleo: 1000 horas/año

B Servicio liviano
Uso de la potencia máxima limitado al 10% del tiempo
Velocidad de crucero a régimen motor <90% del régimen de calibración
Límite de empleo: 1500 horas/año
C Servicio intermedio
Uso de la potencia máxima <25% del periodo de uso
Velocidad de crucero a régimen motor <90% del régimen de calibración
Límite de empleo: 3000 horas/año
D Servicio continuo
Uso de la potencia máxima hasta el 100% del periodo de uso por un número ilimitado de horas al año

(1) Potencia nominal neta en el volante según ISO 3046-1 que se puede alcanzar después de ~ 50 horas de operación. Prestaciones del motor dentro de ± 5%

Características

Características específicas	Las dos principales tecnologías presentadas en estos motores, es decir Common Rail electrónico (C90) y el sistema EUI inyector-bomba (C13), combinadas con el sistema de inducción de 4 válvulas/cilindro, ofrecen diversas ventajas: elevada presión de la inyección y precisión de la distribución en cualquier condición de operación, elevadas prestaciones, reducido consumo de combustible y de emisiones.
Innovación tecnológica	Características obtenidas gracias a tecnologías y procesos de producción innovadores, como los sistemas Common Rail electrónico o EUI, monobloque con elementos adicionales de rigidez estructural, sistema de distribución trasero y engranajes helicoidales súper acabados.
Soluciones tecnológicas para el mantenimiento	Para reducir las operaciones de mantenimiento y mejorar la duración y fiabilidad del motor, los productos de la **Serie Cursor** adoptan camisas de los cilindros con acabado plateau y pistones refrigerados por aceite con J-jet.
Soluciones para reducir los costes operativos	Diseño del motor funcional y soluciones para alargar los intervalos de sustitución del aceite y de los filtros (hasta 600 horas).
Marinización	Disposición funcional del motor, diseño y ajustes específicos enfocados para los servicios marítimos. Optimización de los sistemas de refrigeración y de la sobrealimentación.
Integración de los componentes	Mejora de las soluciones técnicas como el intercambiador de aceite integrado, bomba de aceite y bomba de agua integradas, sistema blow-by.
Lista de las dotaciones opcionales	Amplia gama de accesorios, incluyendo mando remoto electrónico, sistemas de monitorización, certificaciones internacionales sobre las emisiones como IMO MARPOL, 2003/44/CE, EPA Recreational & Commercial y sobre la propulsión como la homologación RINA.
Asistencia y mantenimiento	Mantenimiento del motor más sencillo gracias a un equipo de diagnóstico a la vanguardia y a una red de asistencia técnica presente en todo el mundo.

Ventajas

- ✓ ELEVADAS PRESTACIONES DE PAR Y POTENCIA REDUCIDO CONSUMO DE COMBUSTIBLE Y EMISIONES DE GASES DE ESCAPE MÍNIMAS
- ✓ MOTOR EFICIENTE Y ROBUSTO REDUCCIÓN DE LAS VIBRACIONES Y DEL RUIDO
- ✓ REDUCCIÓN DEL MANTENIMIENTO, MAYOR DURACIÓN Y FIABILIDAD DEL MOTOR
- ✓ REDUCCIÓN DE LOS COSTES OPERATIVOS Y DE MANTENIMIENTO
- ✓ DISPOSICIÓN Y AJUSTES MARÍTIMOS SEGURIDAD Y PROTECCIÓN A BORDO
- ✓ PREVENCIÓN DE LAS FUGAS
- ✓ ORIENTACIÓN AL CLIENTE
- ✓ ASISTENCIA RÁPIDA Y PUNTUAL PARA EL MANTENIMIENTO

FPT
C90

El FB 41' SF (FB Design) establece el récord Nueva York – Bermuda en 2012.
El FB 41' SF está propulsado por dos motores FPT Industrial C90 de 650 CV.

Todas las imágenes, diseños, ilustraciones y descripciones presentes en este documento se basan en la información de producto a disposición de FPT Industrial en la fecha de impresión (30/06/2016).
Algunas gamas de motores podrían referirse a configuraciones específicas para un determinado mercado y, por lo tanto, podrían no encontrarse presentes ni en venta en los demás mercados. Los colores presentes en este documento podrían ser diferentes respecto a los originales.
FPT Industrial se reserva el derecho de introducir, en cualquier momento y sin aviso previo, modificaciones a los proyectos, materiales, componentes, equipamientos y/o a las especificaciones técnicas aquí señaladas.

Diseño gráfico STAR S.p.A., Italia

FPT INDUSTRIAL S.p.A.
Via Puglia 15, 10156 – Turín, Italia
marketing1@fptindustrial.com
www.fptindustrial.com